ITEM # 14055 - Limon 5 marches NOIR / 5 steps stair riser BLACK

ALUMINIUM

collection 10

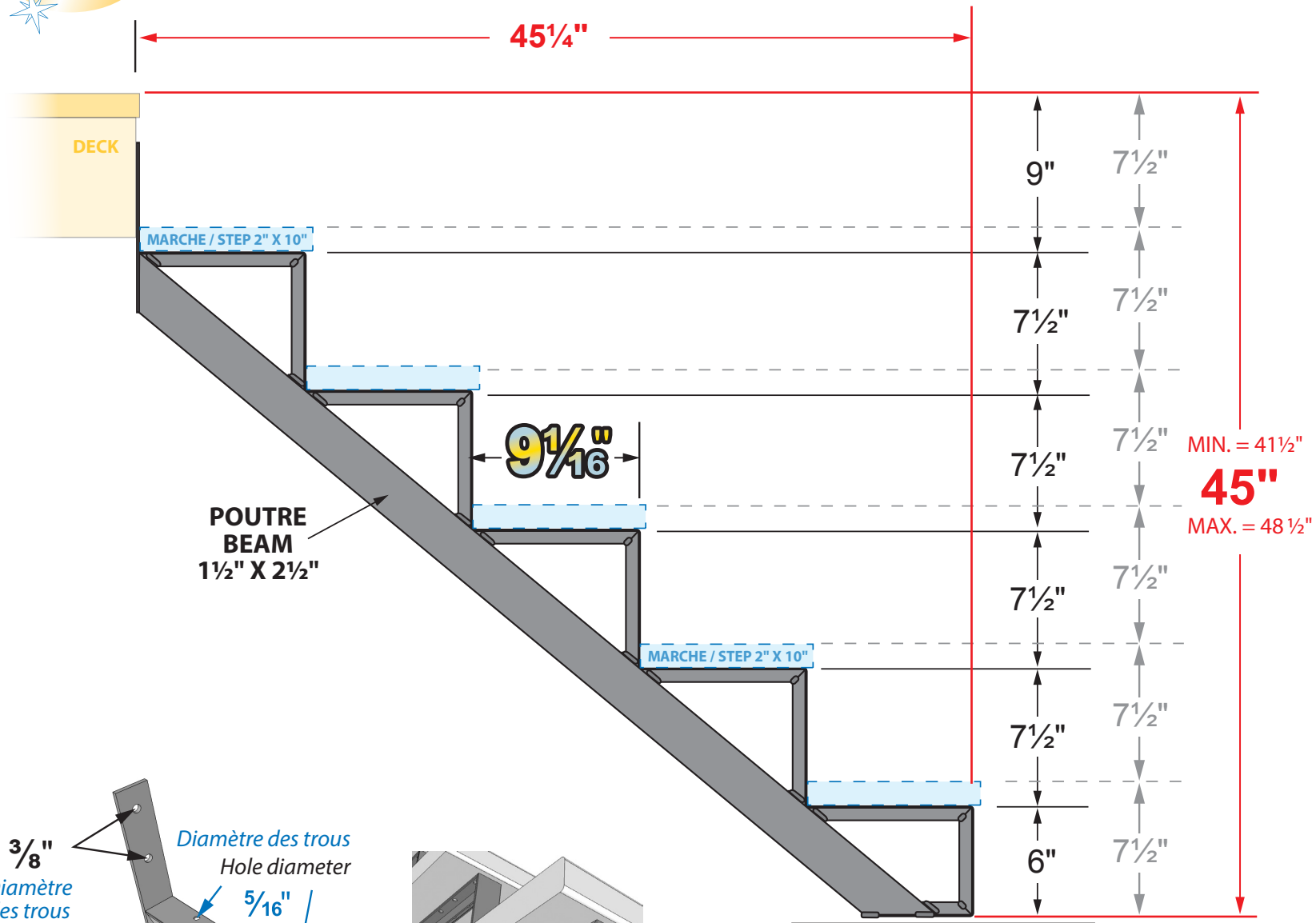

Une dalle en béton (ou autre matériel) peut être nécessaire.
A concrete base (or other material) may be require.

Une inclinaison vers l'avant du limon jusqu'à 1¼" est acceptable

A forward incline towards the front of the stair rise up to 1¼" is acceptable

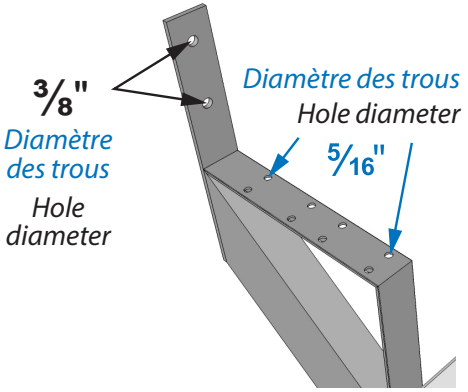

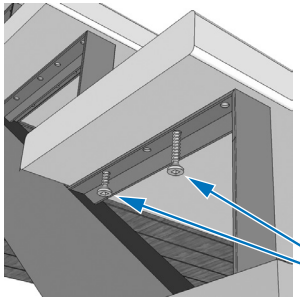

Utiliser des vis à bois #10 de 1¼"
Use #10 wood screw (1¼")

POIDS /WEIGHT :
2,6 Kg / 5,73 lbs

LARGEUR DE L'ESCALIER / STAIR WIDTH	NOMBRE DE LIMONS / NUMBER OF STRINGERS
24" à 40"	2
41" à 60"	3
61" à 74"	4