METALTECH®

BuildMan Grade™

OPERATIONAL SAFETY AND ASSEMBLY INSTRUCTIONS

MODEL: I-BMDPL
DRYWALL & PANEL HOIST

ENGLISH

FRANÇAIS

ESPAÑOL

1 YEAR WARRANTY

Picture may differ from actual product

READ THESE INSTRUCTIONS CAREFULLY BEFORE USING THIS PRODUCT. KEEP THIS MANUAL HANDY FOR FUTURE REFERENCE.

OPERATIONAL SAFETY

READ BEFORE BEGINNING ASSEMBLY.

FAILURE TO UNDERSTAND AND FOLLOW ALL SAFETY RULES AND ASSEMBLY INSTRUCTIONS COULD RESULT IN SERIOUS INJURY OR DEATH.

METAL CONDUCTS ELECTRICITY:
Do not use this equipment where contact may be made with power lines or other live electrical circuits.

OPERATION AND SAFETY

1. The operator must read and understand all instructions before using this equipment.

2. Do not use this equipment if you are in poor health, taking medications, drugs, or have been consuming alcohol, all of which may impair your ability to work safely on this product.

3. Always use this panel hoist in conformity with local or national legislation which applies.

4. Always inspect before each use. Do not use if damaged or parts are missing. Replace any damaged or excessively worn components before using the panel hoist.

5. Inspect chain assemblies FREQUENTLY. Replace at the first sign of wear.

6. Keep hands, hair and clothing away from chains.

7. This equipment must not be modified. Never make temporary repairs of damaged or missing parts.

8. Do not alter or modify the torque preset setting on the safety load limiter clutch of the panel hoist. Altering this setting can subject the drive, lift and brake systems of the panel hoist to stresses and loads that they were not intended to carry. This could result in the failure of the unit.

9. Examine thoroughly to make sure the panel hoist is properly set up.

10. Allow the lift to reach working room temperature before use (no condensation, which could affect the operation of the winch brake). Always be sure the brake drum is clean and dry before operating.

11. Wear a hard hat and safety shoes when operating this panel hoist.

12. Always watch for overhead obstructions when lifting a drywall panel.

13. Never lift more than one sheet of drywall at a time. Never lift more than 200 lb.

14. Always secure the position of the panel hoist using tripod foot brake when lifting a load.

15. When brake arm is released, winch will rapidly rotate backwards and cradle will rapidly descend. Control winch with right-hand BEFORE releasing the brake.

16. Never allow the cradle to come down at high speed and then apply the brake just before the end of its stroke, as this may damage the product.

17. Never use the panel hoist if either cradle crossarm is not secured by its locking spring tab.

18. Do not use this panel hoist for any purpose other than lifting a drywall panel.

19. Do not roll a loaded panel hoist while the load is raised. Always keep the load lowered until the panel hoist is in place beneath the space in which the loaded drywall sheet will be installed.

20. Do not pass your hand through the spokes on the winch when operating the panel hoist.

21. Do not stand under an elevated load.

22. Never leave panel hoist unattended with an elevated load.

23. Do not use to lift personnel. Do not sit or stand on the panel hoist.

REPLACEMENT PARTS AND HARDWARE

FOR YOUR DRYWALL & PANEL HOIST (MODEL I-BMDPL)

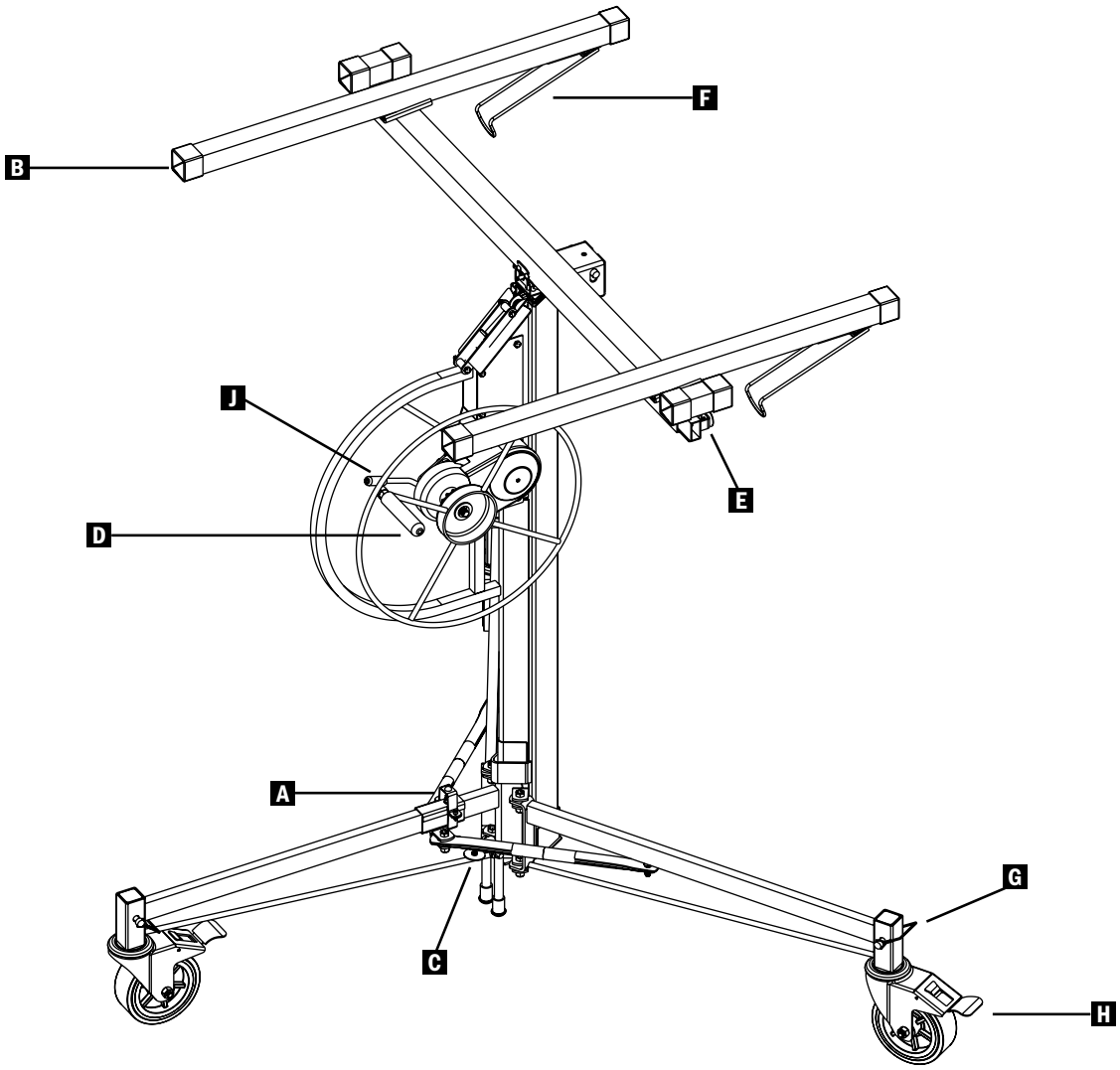

All the parts provided by our factories are genuine quality replacement parts. Using the chart to find the required part and its number and contact our customer service for ordering.

Customer Service
1 800 363-7587
customerservice@metaltech.co

		PART NAME	PART NUMBER			PART NAME	PART NUMBER
A	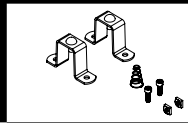	Tripod lock kit	I-BMDPL901	F	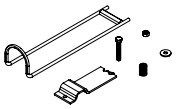	Panel support hook kit	I-BMDPL905
B	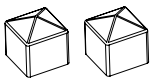	Craddle & outrigger rubber caps	I-BMDPL906	G		Locking pin	I-CAS5PIN
C	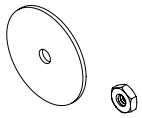	Rubber washer & nut kit	I-BMDPL903	H		Caster	I-C1CAS6
D	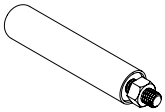	Handle kit	I-BMDPL025	I	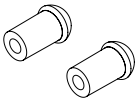	Bipod brake foot kit	I-BMDPL902
E		Outrigger lock kit	I-BMDPL904	J		Brake handle Rubber Cap	I-BMDPL029

METALTECH®

BuildMan Grade™

CONSIGNES DE SÉCURITÉ ET INSTRUCTIONS DE MONTAGE

MODÈLE : I-BMDPL

APPAREIL DE LEVAGE POUR PANNEAUX DE GYPSE

ENGLISH

FRANÇAIS

ESPAÑOL

1 AN DE GARANTIE

L'image peut différer du produit réel

LIRE SOIGNEUSEMENT CES INSTRUCTIONS AVANT D'UTILISER CE PRODUIT. CONSERVER CE MANUEL À PORTÉE DE MAIN POUR RÉFÉRENCE ULTÉRIEURE.

CONSIGNES DE SÉCURITÉ

LIRE SOIGNEUSEMENT AVANT D'EFFECTUER LE MONTAGE.

LA NON-COMPRÉHENSION ET LE NON-RESPECT DE TOUTES LES RÈGLES DE SÉCURITÉ ET DE TOUTES LES CONSIGNES D'ASSEMBLAGE PEUVENT ENTRAÎNER DES BLESSURES GRAVES OU MORTELLES.

LE MÉTAL EST CONDUCTEUR D'ÉLECTRICITÉ :
Ne pas utiliser cet équipement où il pourrait entrer en contact avec une ligne électrique ou une source de courant.

CONSIGNES ET SÉCURITÉ

1. L'utilisateur doit lire et comprendre toutes les instructions avant d'utiliser cet équipement.

2. N'utilisez pas cet équipement si vous êtes en mauvaise santé, prenez des médicaments, avez consommé de la drogue ou de l'alcool, ce qui pourrait nuire à votre capacité à travailler en toute sécurité sur ce produit.

3. Utilisez toujours cet appareil de levage conformément à la législation locale ou nationale qui s'applique.

4. Inspectez avant utilisation. Ne pas utiliser si des pièces sont endommagées ou manquantes. Remplacer toutes les composantes endommagées ou excessivement usées avant d'utiliser l'appareil de levage.

5. Inspecter les chaînes FRÉQUEMMENT. Remplacer aux premiers signes d'usure.

6. Garder les mains, les cheveux et les vêtements loin des chaînes.

7. Cet équipement ne doit pas être modifié. Ne jamais réparer temporairement des pièces endommagées ou manquantes.

8. Ne pas altérer ni modifier le réglage du couple préréglé sur le mécanisme du limiteur de charge de sécurité de l'appareil de levage. La modification de ce réglage peut soumettre les systèmes de traction, de levage et de freinage de l'appareil de levage à des tensions qu'ils ne sont pas destinés à supporter. Cela pourrait entraîner la défaillance de l'unit

9. Examiner soigneusement l'appareil de levage afin de s'assurer qu'il est correctement assemblé.

10. Laisser l'appareil de levage atteindre la température ambiante avant de l'utiliser (sans condensation, ce qui pourrait affecter le fonctionnement du frein du treuil). Toujours s'assurer que le tambour du frein soit propre et sec avant d'opérer l'appareil.

11. Porter un casque, des chaussures de sécurité, des lunettes de sécurité et un masque anti-poussière lorsque vous utilisez cet appareil de levage.

12. Toujours s'assurer qu'il n'y a aucun obstacle en hauteur lors du levage d'un panneau de gypse.

13. Ne jamais soulever plus d'une feuille de gypse à la fois. Ne jamais soulever plus de 200 lb.

14. Toujours bloquer l'appareil de levage à l'aide du frein de pied du trépied lorsque vous soulevez une charge.

15. Lorsque le frein est relâché, le treuil tourne rapidement vers l'arrière et le berceau descend rapidement. Toujours tenir le treuil de la main droite AVANT de relâcher le frein.

16. Ne jamais laisser le berceau redescendre à grande vitesse puis enclencher le frein juste avant la fin de sa course, cela pourrait endommager le produit.

17. Ne jamais utiliser l'appareil de levage si les traverses du berceau ne sont pas bloquées à l'aide des languettes à ressort.

18. Ne pas utiliser cet appareil de levage à d'autres fins que le levage d'un panneau de gypse.

19. Ne jamais déplacer l'appareil de levage avec une charge surélevée. Toujours garder la charge abaissée jusqu'à ce que l'appareil de levage soit en place sous l'espace où la feuille de gypse chargée sera installée.

20. Ne jamais passer votre main à travers les rayons du treuil lorsque l'appareil de levage est utilisé.

21. Ne pas se tenir sous une charge surélevée.

22. Ne jamais laisser l'appareil de levage sans surveillance avec une charge surélevée.

23. Ne pas utiliser pour soulever du personnel. Ne pas s'assoir ou se tenir sur l'appareil de levage.

Toutes les photos et dessins de cette brochure sont à titre indicatif seulement.

PIÈCES DE RECHANGE ET QUINCAILLERIE

POUR VOTRE APPAREIL DE LEVAGE POUR PANNEAUX DE GYPSE (MODÈLE I-BMDPL)

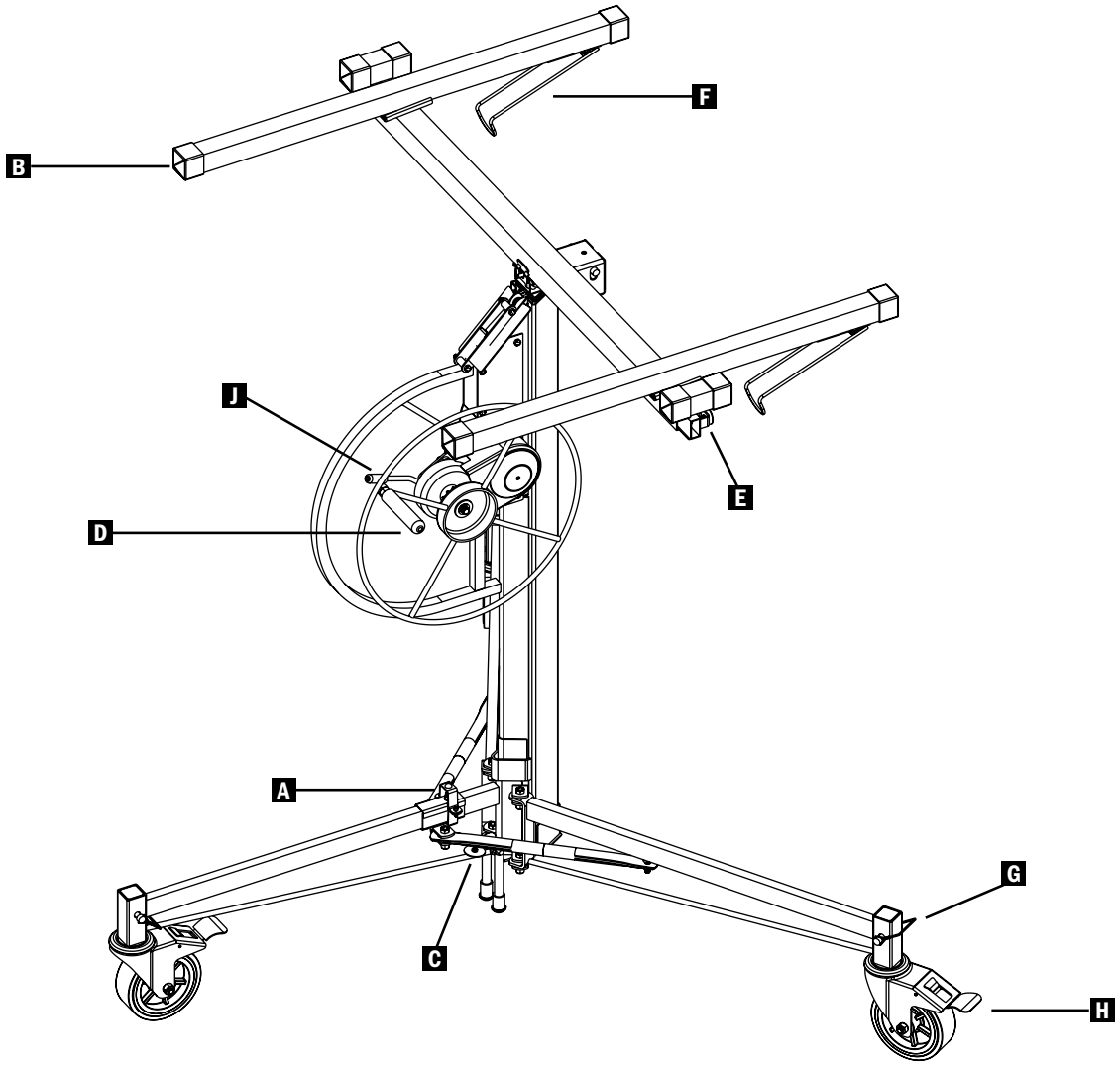

Toutes les pièces fournies par nos usines sont de la même qualité que les pièces d'origine neuves. Utilisez le tableau pour trouver la pièce requise et son numéro et contactez notre service client pour commander.

Service à la clientèle
1 800 363-7587
serviceclient@metaltech.co

		NOM DE LA PIÈCE	NUMÉRO DE PIÈCE			NOM DE LA PIÈCE	NUMÉRO DE PIÈCE
A		Ensemble pour verrou de trépied	I-BMDPL901	F		Ensemble de support pour panneau	I-BMDPL905
B		Embout en caoutchouc pour berceau et stabilisateur	I-BMDPL906	G		Tige de verrouillage	I-CAS5PIN
C		Ensemble de rondelle en caoutchouc et écrou	I-BMDPL903	H		Roue	I-C1CAS6
D		Ensemble de poignée	I-BMDPL025	I		Ensemble de pied pour le frein bipode	I-BMDPL902
E		Ensemble de loquet du stabilisateur	I-BMDPL904	J		Embout en caoutchouc pour poignée de frein	I-BMDPL029

METALTECH®

BuildMan™ Grade

DIRECTIVAS DE SEGURIDAD E INSTRUCCIONES DE MONTAJE

MODELO: I-BMDPL

ELEVADOR DE PLACAS DE YESO

ENGLISH

FRANÇAIS

ESPAÑOL

1 AÑO DE GARANTÍA

La imagen puede variar del producto real

LEA ATENTAMENTE ESTAS INSTRUCCIONES ANTES DE UTILIZAR ESTE PRODUCTO. CONSERVE ESTE MANUAL COMO REFERENCIA ULTERIOR.

DIRECTIVAS DE SEGURIDAD

LEA ATENTAMENTE ANTES DE COMENZAR EL MONTAJE.

LA FALTA DE COMPRENSIÓN Y RESPETO A TODAS LAS REGLAS DE SEGURIDAD Y EL INCUMPLIMIENTO DE LAS INSTRUCCIONES DE MONTAJE PUEDEN CAUSAR LESIONES GRAVES O MORTALES

EL METAL ES CONDUCTOR DE ELÉCTRICIDAD:
No use este equipo donde pueda estar en contacto con líneas de electricidad o circuitos eléctricos vivos

CONSIGNAS DE SEGURIDAD

1. El operador debe leer y comprender las instrucciones antes de usar el producto.

2. No utilice este equipo si se encuentra mal, si está tomando medicamentos, o bajo la influencia del alcool o drogas, esto podría rebajar su capacidad para trabajar en toda seguridad con este equipo.

3. Siempre utilice el elevador de placas de conformidad con la legislación local o nacional aplicable.

4. Inspeccione el producto antes de cada utilización. No lo utilice si está dañado o si faltan piezas. Reemplace todo componente dañado o demasiado deteriorado antes de utilizar el elevador de placas.

5. Inspeccione los cables FRECUENTEMENTE. Reemplácelos inmediatamente si detecta signos de deterioro.

6. Mantenga las manos, el cabello y la vestimenta alejados de los cables.

7. No modifique el equipo. Nunca realice reparaciones transitorias de piezas dañadas o faltantes.

8. No modifique la configuración predeterminada del torque del dispositivo de limitación de carga del elevador de placas. Si se altera dicha configuración, los sistemas de accionamiento, elevación y frenado del equipo pueden verse sujetos a cargas y esfuerzos para los que no están preparados, lo que podría dar lugar a fallas del equipo.

9. Examine con detalle que el elevador de placas esté montado correctamente.

10. Permita que el elevador alcance la temperatura ambiente antes de usarlo (sin condensación, ya que esto podría afectar la operación del freno de la rueda elevadora). Asegúrese siempre de que el tambor de freno esté limpio y seco antes de operar el equipo.

11. Utilizar casco, calzado de seguridad, gafas de seguridad y mascarilla para polvo cuando opere el elevador de placas.

12. Tenga siempre cuidado con los objetos que están por sobre su cabeza cuando levante una placa.

13. Nunca cargue más de una placa a la vez. Nunca cargue más de 200 lb (90.71 kg).

14. Asegure siempre la posición del elevador de placas usando el freno de pie del trípode cuando levante una carga.

15. Cuando se suelta el freno, el cabrestante girará rápidamente hacia atrás y el soporte descenderá rápidamente. Controlar el cabrestante con la mano derecha ANTES de soltar el freno.

16. Nunca permita que la cuna baje a alta velocidad y luego aplique el freno justo antes del final de su carrera, esto puede dañar el producto.

17. Nunca use el elevador de placas si cualquiera de las crucetas del soporte no está asegurada con la pestaña del resorte de seguridad.

18. No utilice el elevador de placas para otro fin excepto levantar placas de yeso.

19. No haga rodar el elevador de placas cargado si la carga está elevada. Mantenga siempre la carga baja hasta que el elevador de placas esté ubicado bajo el espacio en el que se instalará la placa cargada.

20. No pase la mano por los rayos de la rueda cuando opere el elevador de placas.

21. No se pare bajo una carga elevada.

22. Nunca deje el elevador de placas sin supervisión con una carga elevada.

23. No use el equipo para elevar personas. No se siente ni se pare en el elevador de placas

PIEZAS DE REEMPLAZO Y FERRETERÍA

PARA ELEVADOR DE PLACAS DE YESO (MODELO I-BMDPL)

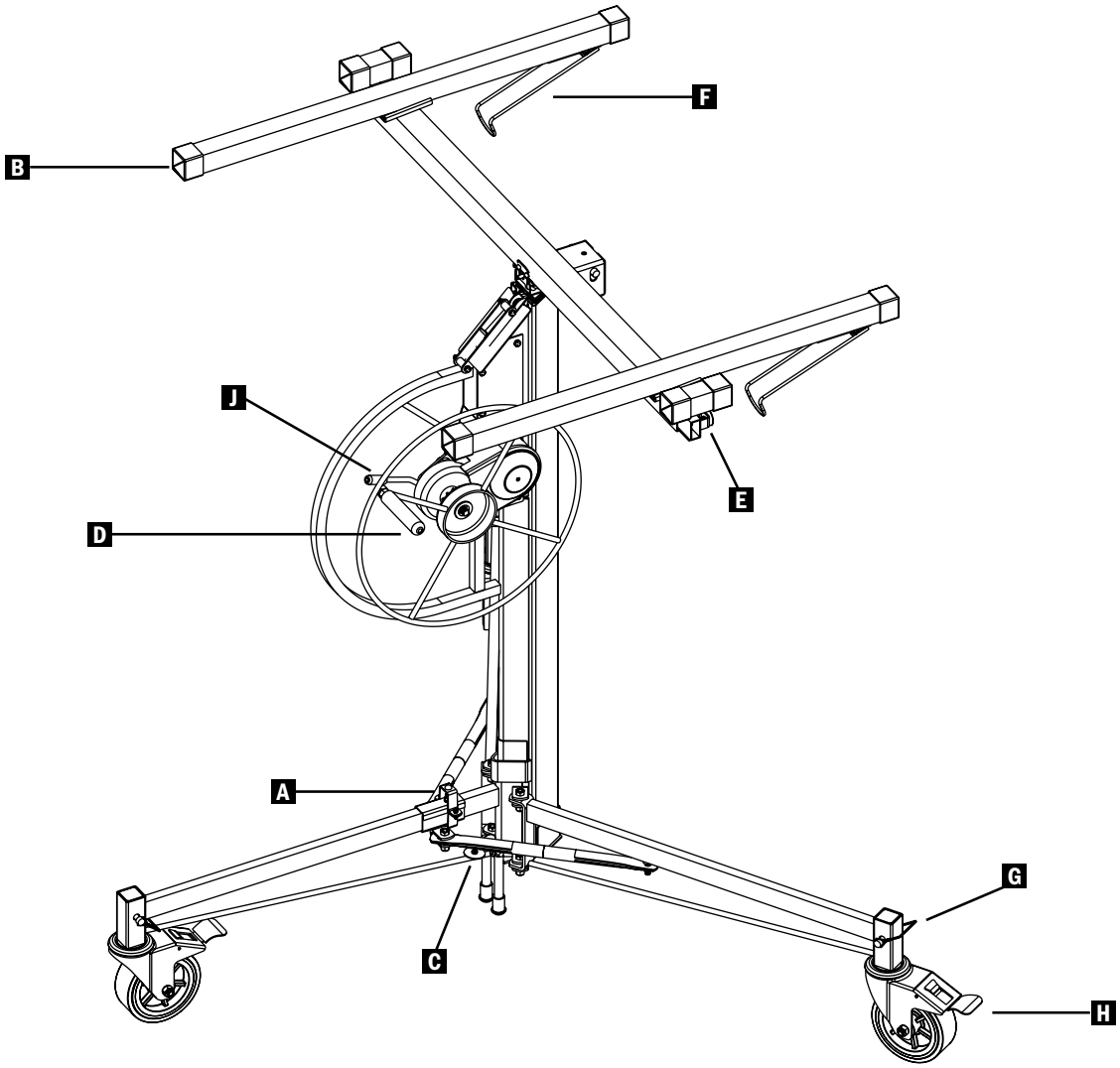

Todas las piezas proporcionadas por nuestras fábricas tienen la misma calidad que las piezas nuevas originales. Utilice el catálogo para encontrar la pieza requerida, el número de pieza y contacte nuestro servicio al cliente para hacer el pedido.

Servicio al cliente
1 800 363-7587
customerservice@metaltech.co

		NOMBRE DE LA PIEZA	NÚMERO DE PIEZA			NOMBRE DE LA PIEZA	NÚMERO DE PIEZA
A		Kit de bloqueo del trípode	I-BMDPL901	F		Kit de ganchos para soporte de placas	I-BMDPL905
B		Tapas de caucho para el estabilizador y el soporte	I-BMDPL906	G		Pasador de seguridad	I-CAS5PIN
C		Kit de tuercas y arandelas de caucho	I-BMDPL903	H		Ruedas	I-C1CAS6
D		Kit de manijas	I-BMDPL025	I		Kit de pies para el freno bípode	I-BMDPL902
E		Kit de bloqueo del estabilizador	I-BMDPL904	J		Cubierta de caucho para palanca de freno	I-BMDPL029

ASSEMBLY INSTRUCTIONS
INSTRUCTIONS DE MONTAGE
INSTRUCCIONES DE MONTAJE

BOX CONTENTS CONTENU DE LA BOÎTE CONTENIDOS DE LA CAJA

QTY.	PART CODE	DESCRIPTION	QTÉ.	CODE PIÈCE	DESCRIPTION	CANT.	CÓDIGO DE PIEZA	DESCRIPCIÓN
1	I-BMDPL001	Tripod base assembly	1	I-BMDPL001	Trépied de base	1	I-BMDPL001	Base del trípode
1	I-BMDPL002	Telescoping mast assembly with winch	1	I-BMDPL002	Mât télescopique avec treuil	1	I-BMDPL002	Barra telescópica con rueda
1	I-BMDPL030	Cradle body	1	I-BMDPL030	Berceau	1	I-BMDPL030	Estructura del soporte
2	I-BMDPL032	Cradle crossarm	2	I-BMDPL032	Traverse du berceau	2	I-BMDPL032	Cruceta del soporte
2	I-BMDPL043	Cradle outrigger	2	I-BMDPL043	Stabilisateur du berceau	2	I-BMDPL043	Estabilizador del soporte
3	I-C1CAS6	6 in. caster	3	I-C1CAS6	Roue de 6 po	3	I-C1CAS6	rueda de 6 in (15,24 cm)
3	I-CAS5PIN	Locking pin	3	I-CAS5PIN	Tige de verrouillage	3	I-CAS5PIN	Pasador de seguridad

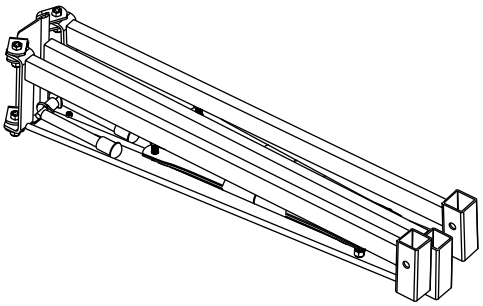

1x I-BMDPL001

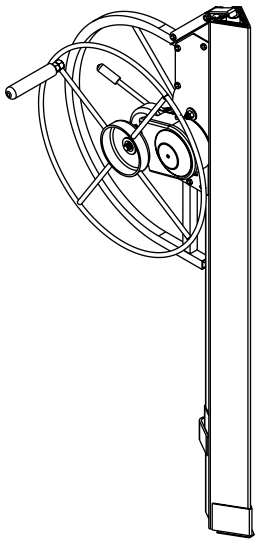

1x I-BMDPL002

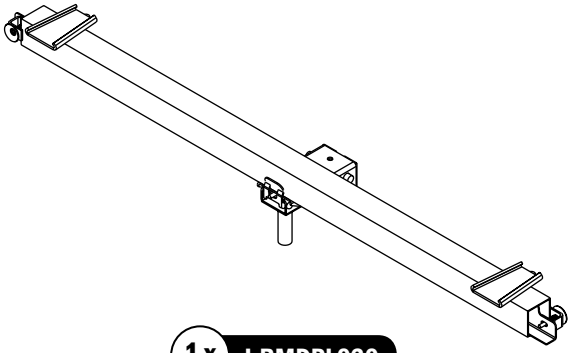

1x I-BMDPL030

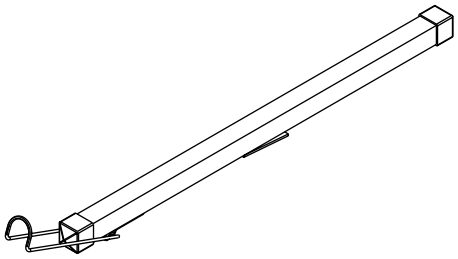

2x I-BMDPL032

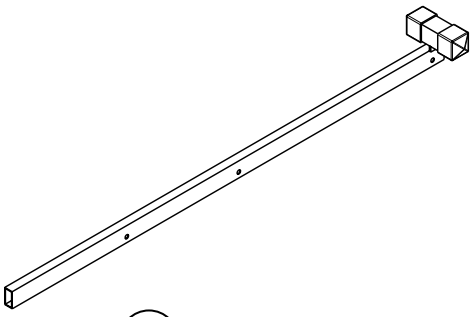

2x I-BMDPL043

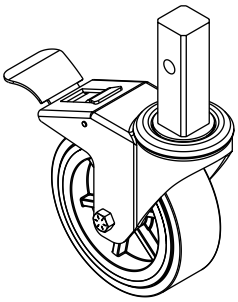

3x I-C1CAS6

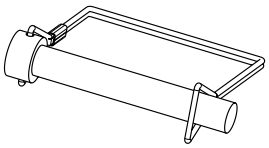

3x I-CAS5PIN

ASSEMBLY INSTRUCTIONS INSTRUCTIONS DE MONTAGE INSTRUCCIONES DE MONTAJE

1

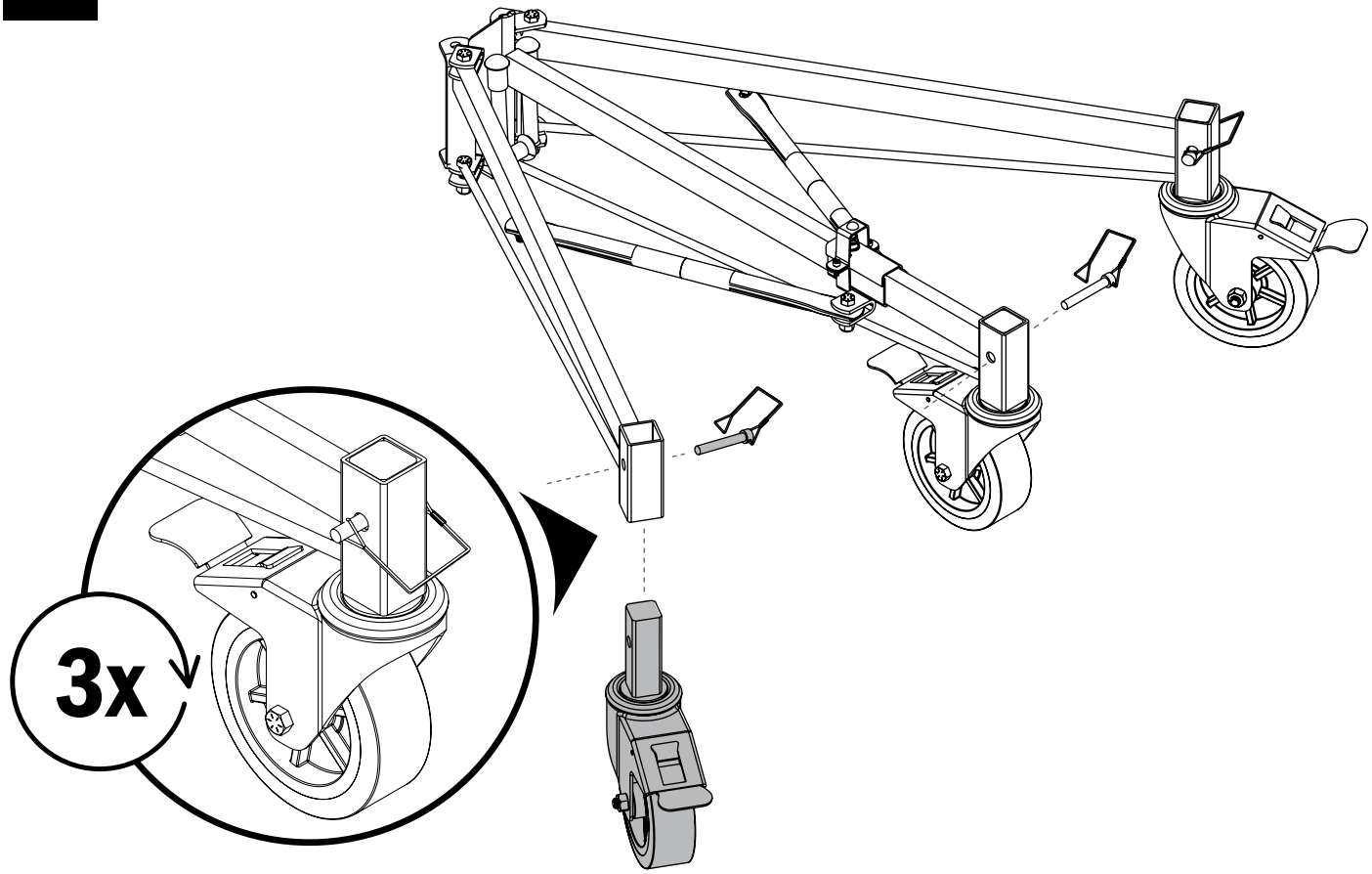

2

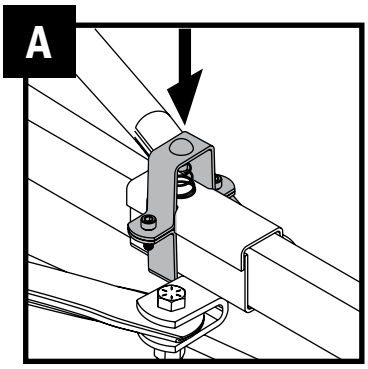

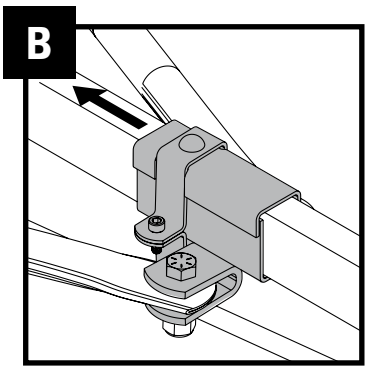

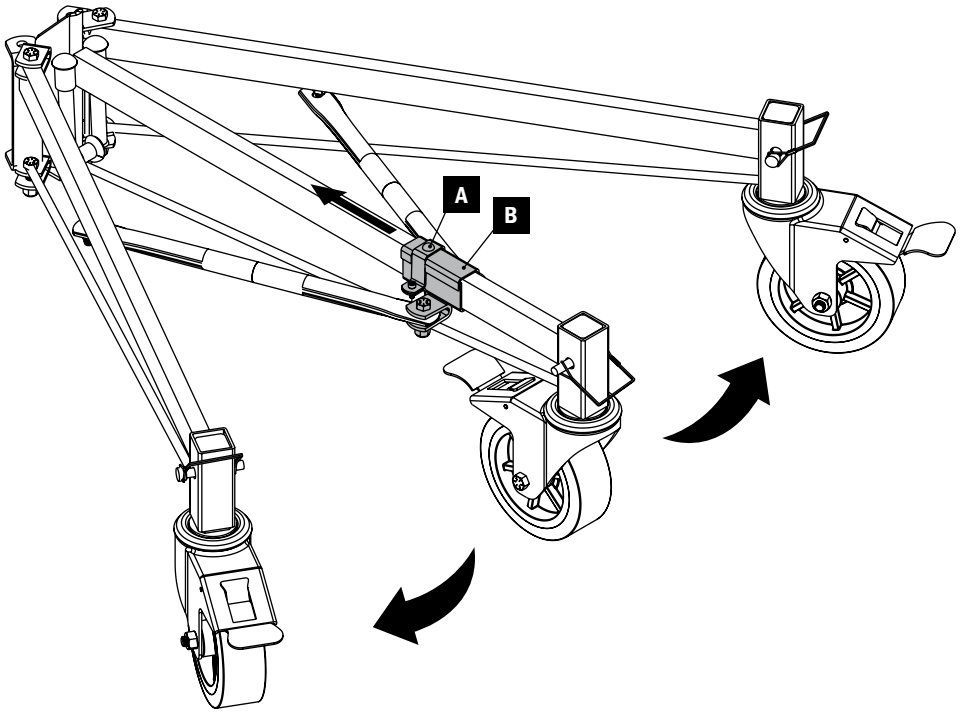

3

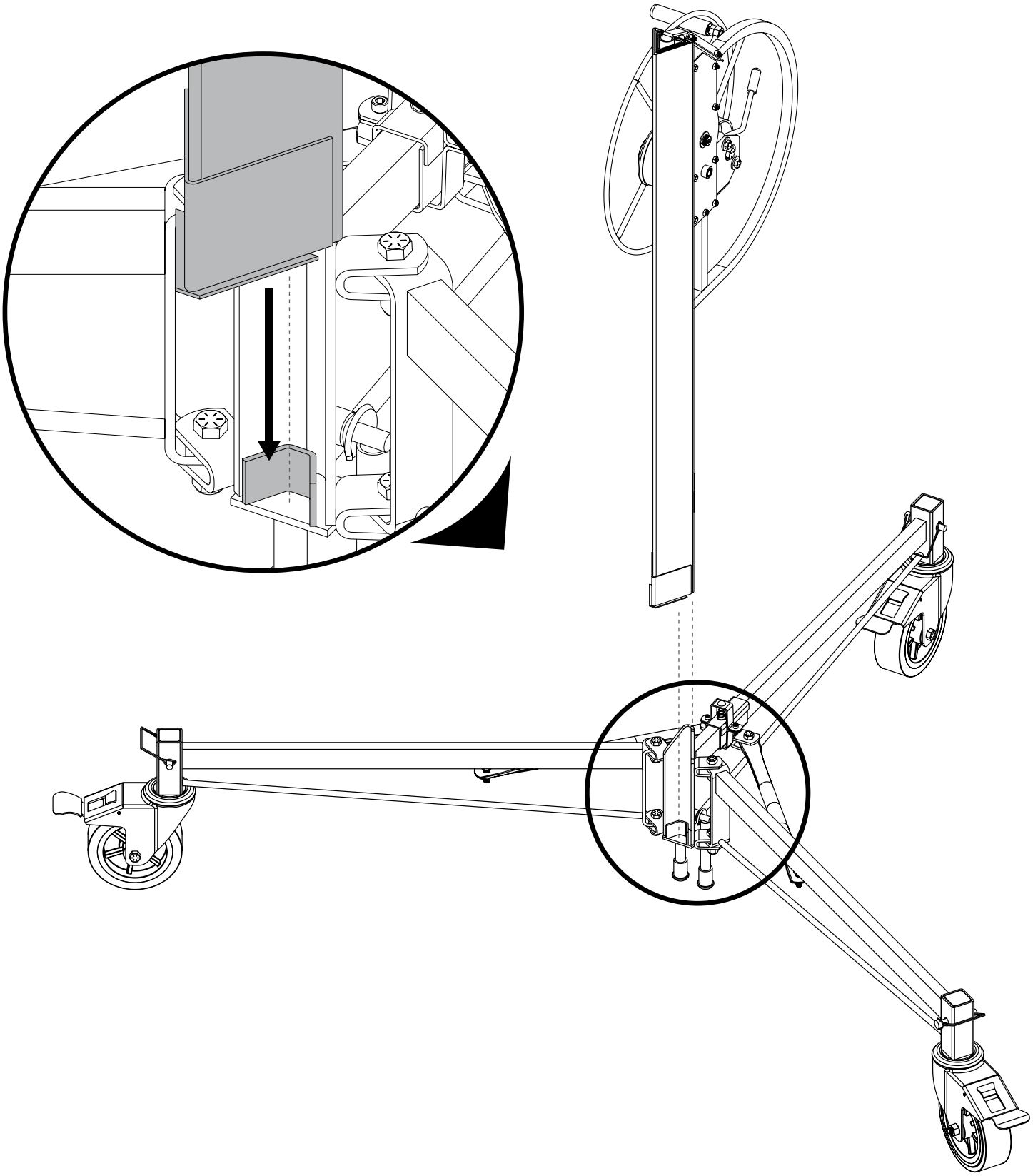

4

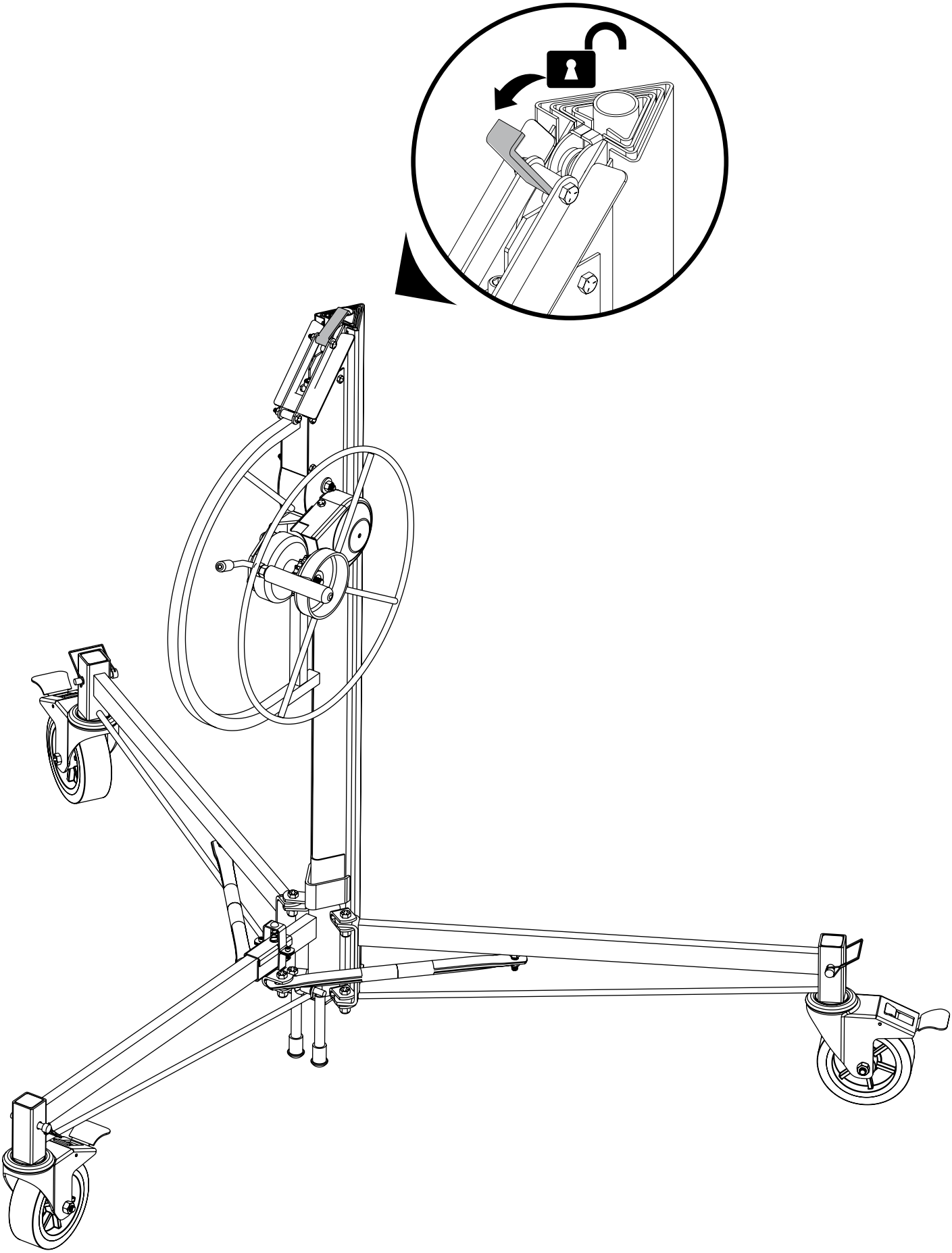

5

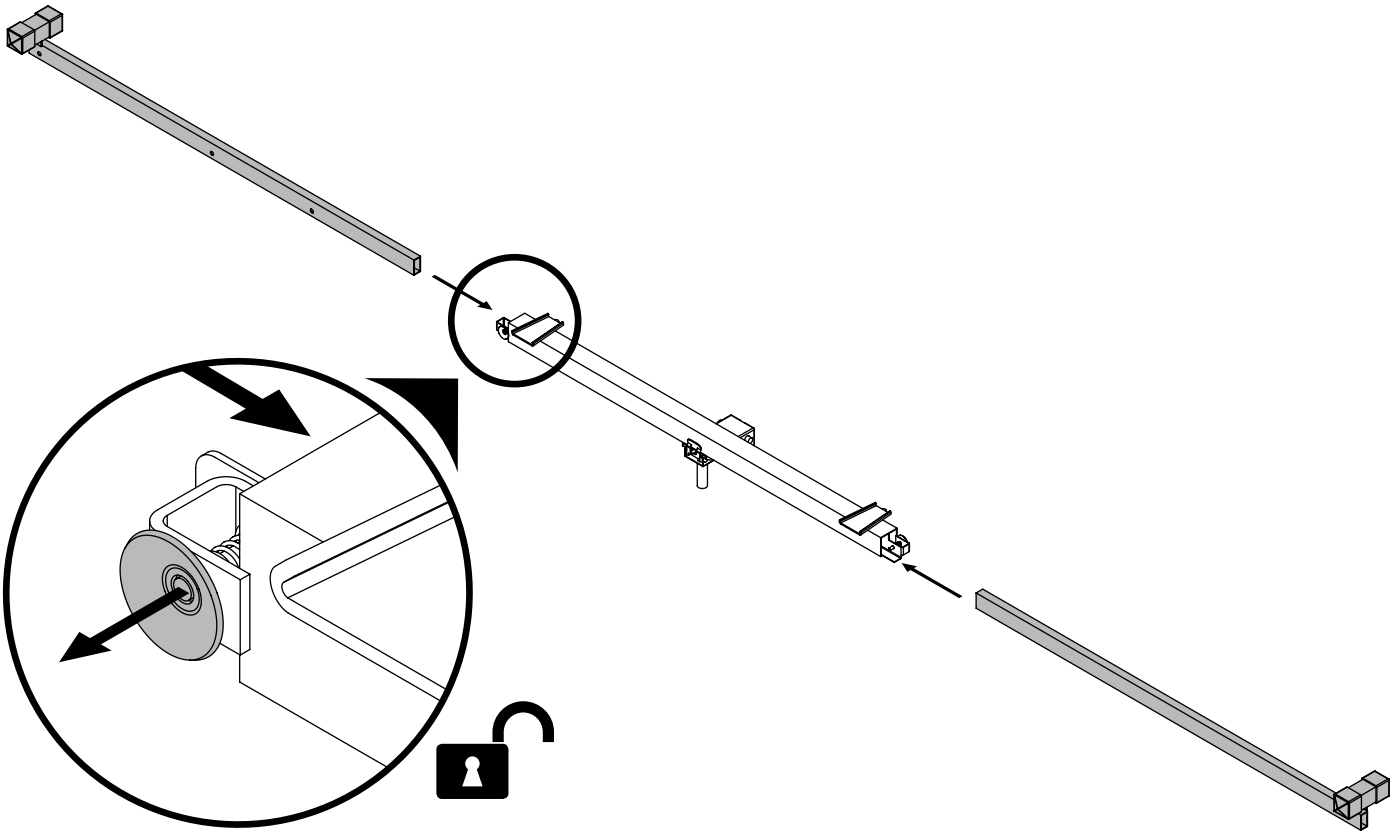

6

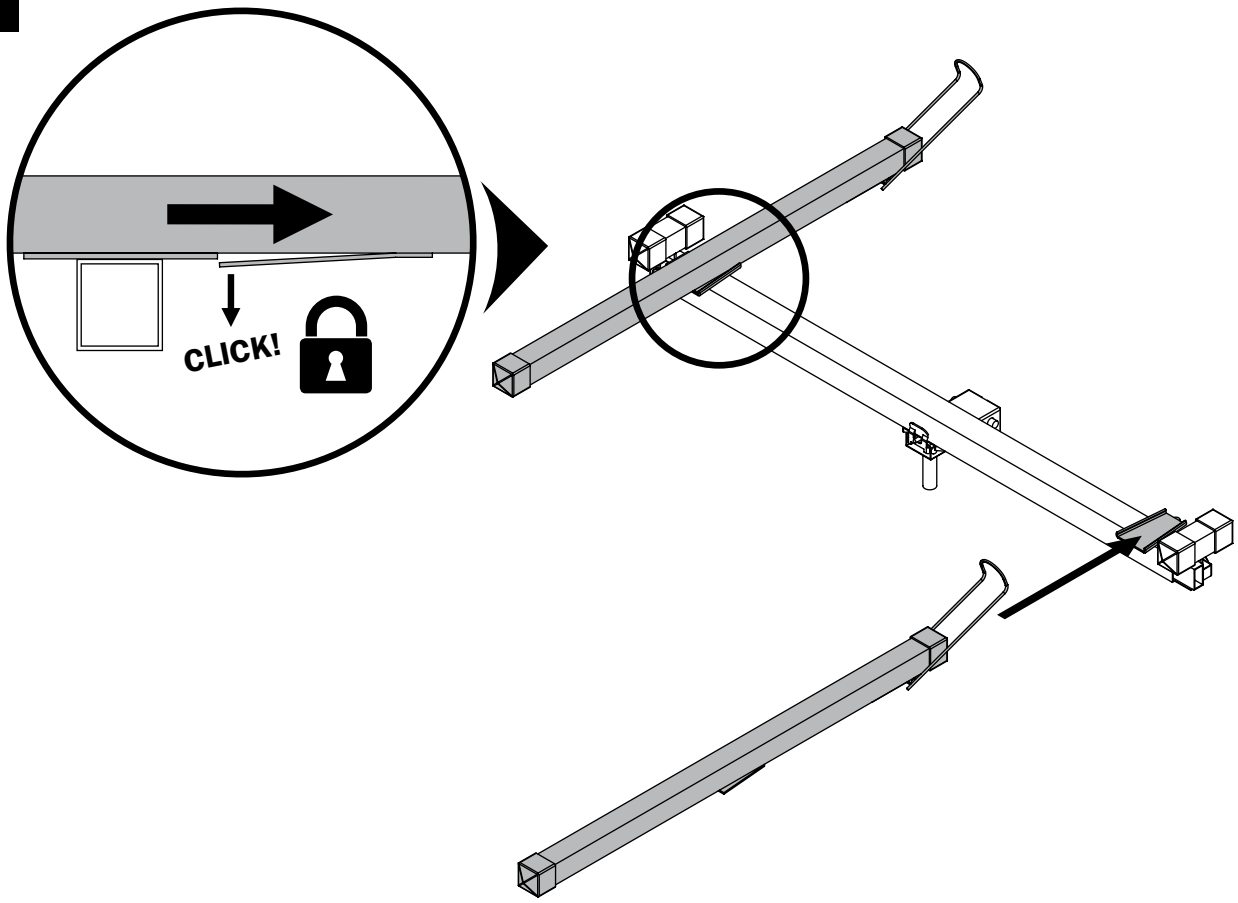

7

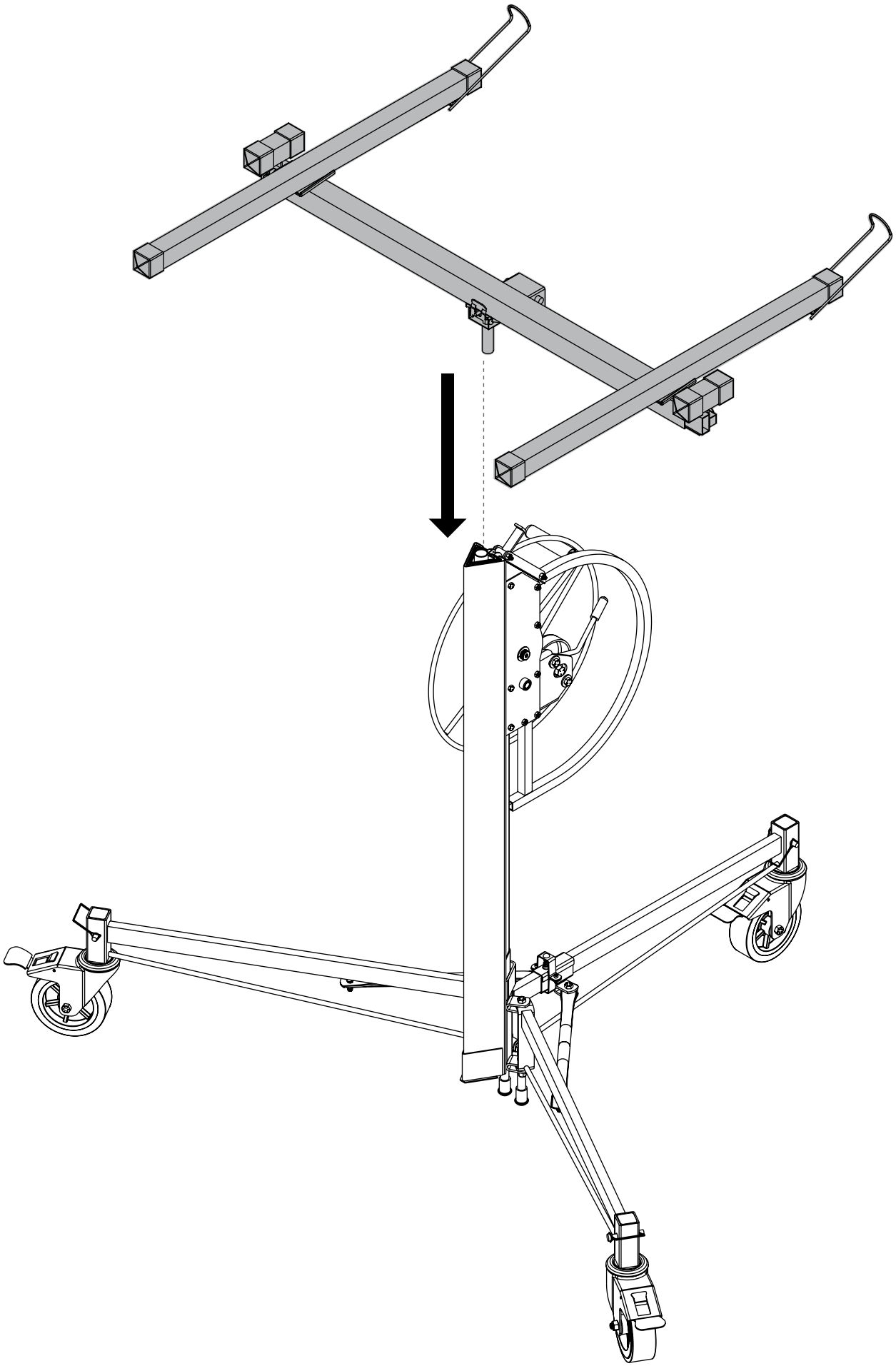

8

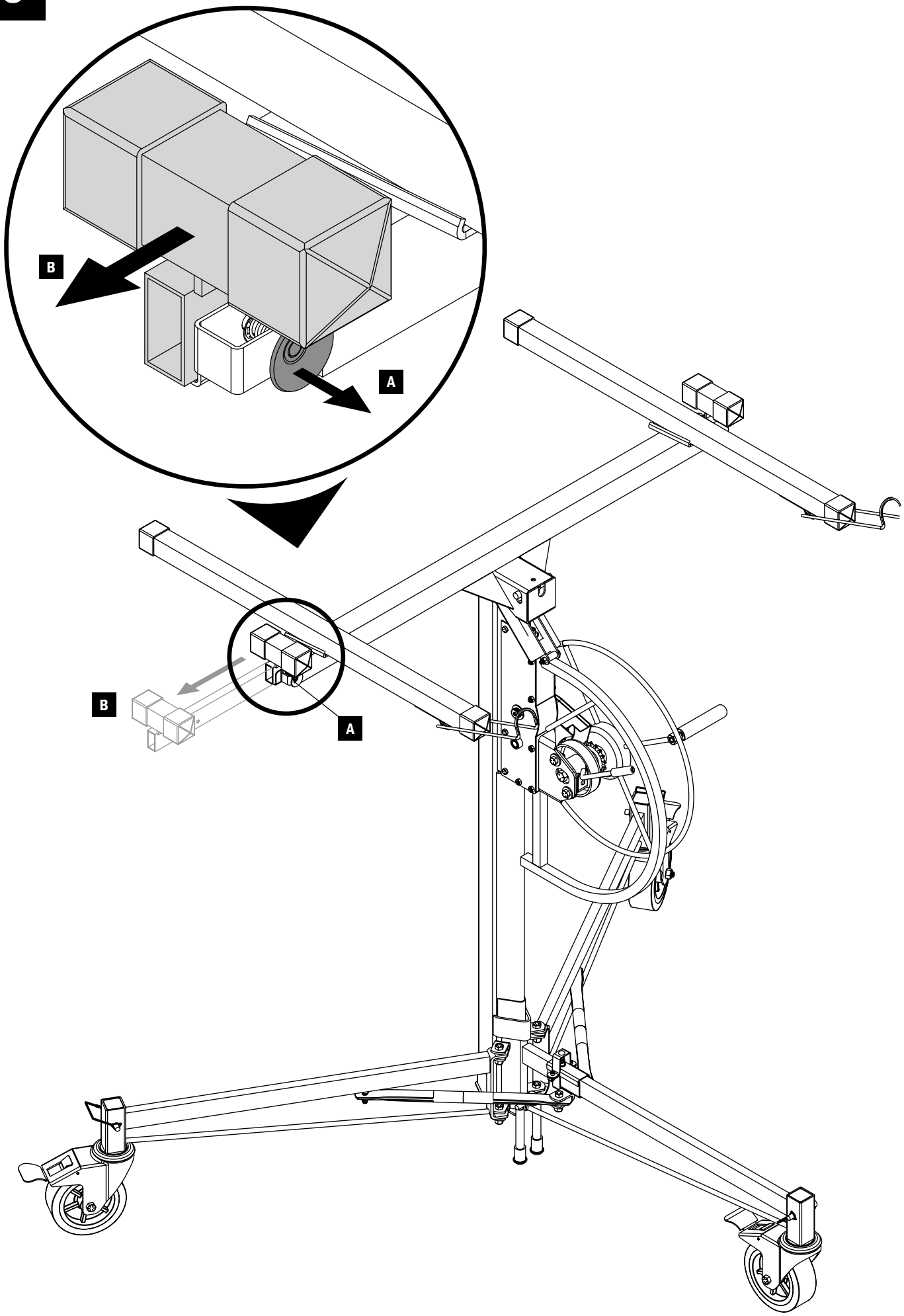

9

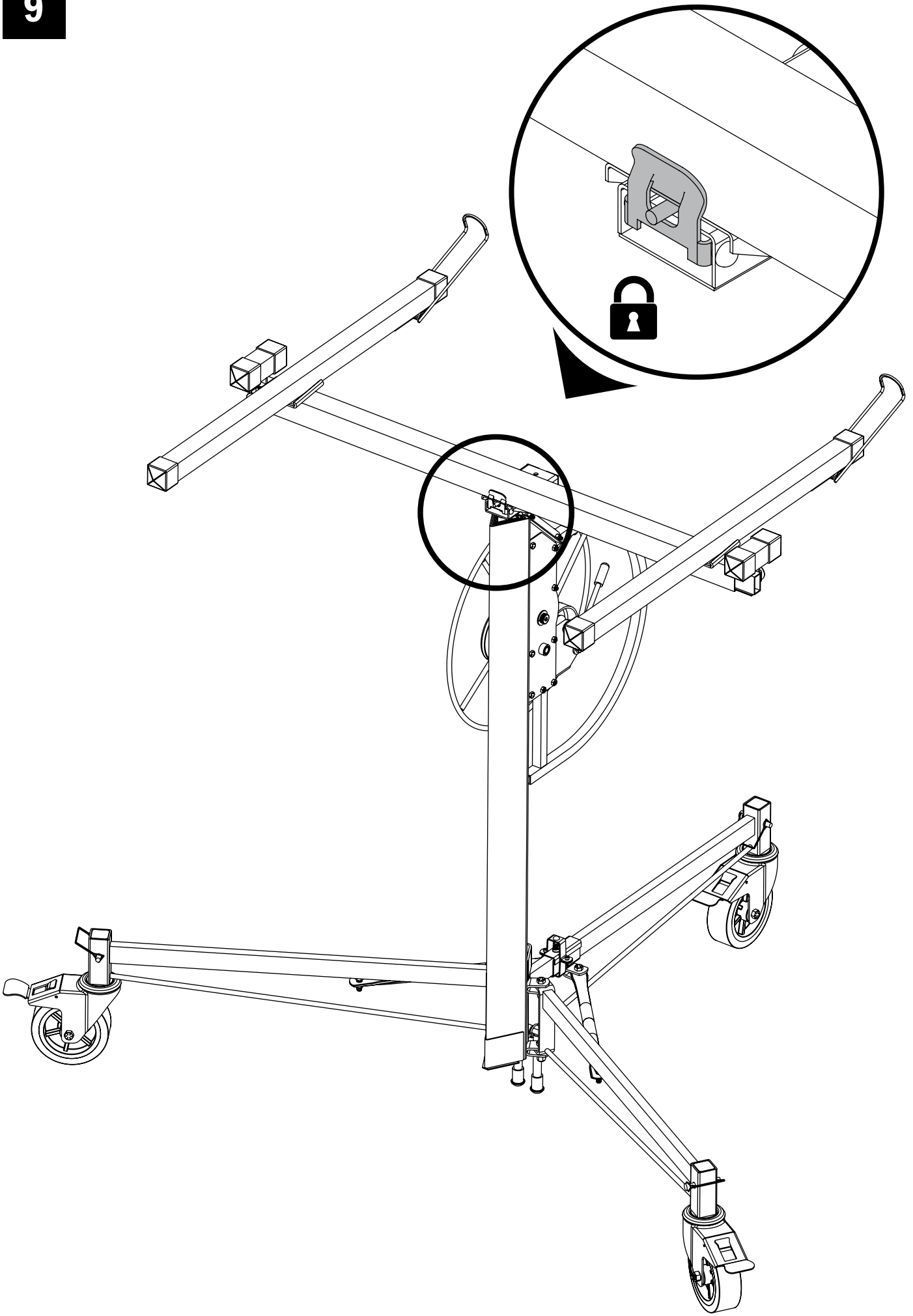

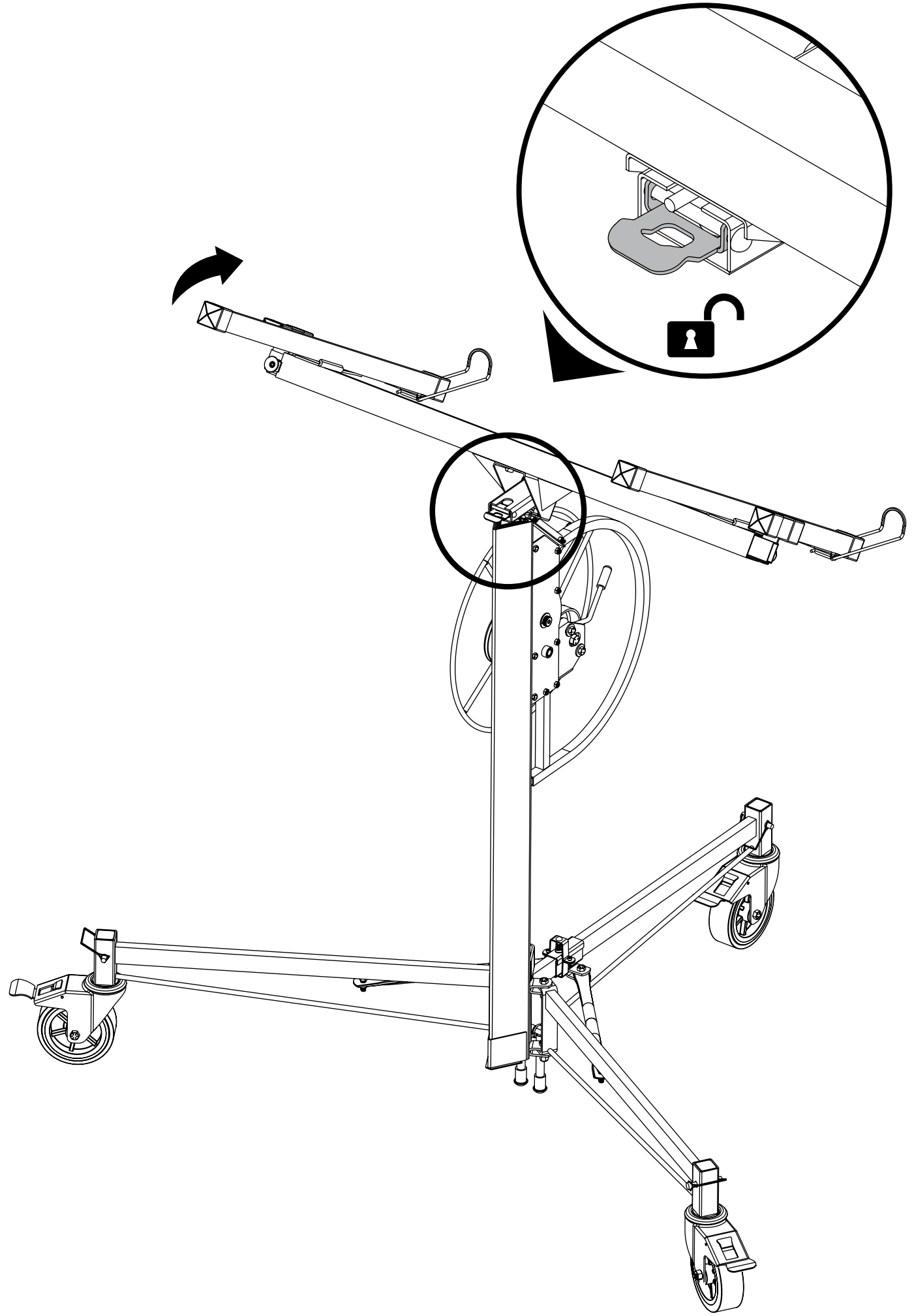

Customer Service
Service à la clientèle
Servicio al cliente

1 800 363-7587

EN Our customer service staff is available to help you. For help with product assembly, to report damaged or missing parts, or for any other information about this product, please call our toll-free number.

KEEP THIS MANUAL FOR FUTURE REFERENCE
Keep this manual and the original sales invoice in a safe, dry place for future reference.

FR Notre personnel du service à la clientèle est disponible pour vous assister. Que ce soit pour vous aider à assembler ce produit, pour signaler une pièce manquante ou endommagée, ou pour toute autre information à propos de ce produit, veuillez composer notre numéro sans frais.

CONSERVER CE MANUEL POUR RÉFÉRENCE ULTÉRIEURE
Garder ce manuel et la facture d'achat originale dans un endroit sec et sûr pour référence ultérieure.

ES Nuestro servicio al cliente está dispuesto a ayudarle, sea con el montaje de este producto, sea para avisar que una pieza falta o está dañada, sea para cualquier otra información sobre este producto; por favor marque nuestro número gratuito.

CONSERVE ESTE MANUAL PARA REFERENCIA POSTERIOR
Guarde este manual y la factura de compra original en un lugar seco y seguro para referencia posterior.

One Year Limited Warranty
Garantie limitée de 1 an
Garantia limitada de 1 año

EN Metaltech-Omega Inc. guarantees this product against any material defect. Please return this product, freight prepaid, to Metaltech-Omega Inc. At its own discretion, Metaltech-Omega Inc. will replace or repair this product and return it within a reasonable time. This warranty does not cover any damage(s) caused by any incorrect or inappropriate use, care or maintenance. Proof of purchase must accompany the return.

FR Metaltech-Omega inc. garantit ce produit contre toute défectuosité matérielle ou de fabrication. Retourner ce produit à Metaltech-Omega inc. port payé. Metaltech-Omega inc. s'engage à réparer ou à remplacer, à sa discrétion, ce produit gratuitement et vous le retourner dans un délai raisonnable. Cette garantie ne couvre pas les dommages causés par un entretien incorrect ou inadéquat ou un usage abusif. Une preuve d'achat doit accompagner le retour.

ES Metaltech-Omega inc. garantiza este producto contra toda defectuosidad material o de fabricación. Devolver este producto a Metaltech-Omega inc. puerto pagado. Metaltech-Omega Inc. se compromete a reparar o remplazar, a su discreción, este producto gratuitamente y devolvérselo en un plazo razonable. Esta garantía no cubre los daños causados por un mantenimiento incorrecto, inapropiado o un uso abusivo. Una prueba de la compra debe acompañar su devolución.

METALTECH®
WWW.METALTECH.CO
1 800 363-7587
LAVAL, QUEBEC, CANADA H7L 3N6

Metaltech is a registered trademark of Metaltech-Omega inc. / Metaltech est une marque déposée de Metaltech-Omega inc. / Metaltech es una marca registrada de Metaltech-Omega inc.
MADE IN CHINA · FABRIQUÉ EN CHINE · HECHO EN CHINA / DESIGNED IN CANADA · CONÇU AU CANADA · CONCEBIDO EN CANADA

IN-BMDPL-NA-CN05